ACU10L 系列

液体流量控制器/流量计

产品概况

ACU10L系列液体流量控制器/流量计，可快速精确测量过程液体的体积流量/质量流量；ACU10L系列液体流量控制器/流量计，采用定制的高速比例控制阀对液体体积流量/质量流量进行精确控制。

ACU10L系列液体流量控制器/流量计，带有独具特色的排气孔可轻松排出空气。集成式多功能数字显示屏，允许用户仅通过屏幕按钮操作便可控制设定值及PID阀门调节，同时开放模拟输入输出和RS-485数字通讯。

ACU10L系列液体流量控制器/流量计，内部无可移动组件和热元件，通过抗振动测试，对安装方向不敏感。我们提供全方位的用户支持，包括技术咨询、快捷的设备校准服务和有条件的终身质保。

ACU10L系列液体流量控制器/流量计采用专利的内部补偿型层流压差技术，使得大流量范围下流体仍旧保持层流运动。

产品应用

ACU10L系列液体流量控制器/流量计广泛应用于各行业领域，如：工艺制造、食品分析、分析性测试与计量等。多变量测量以及50:1量程可调比，使得仅用一台ACU10L液体流量控制器便可取代多台设备的功效。精度1%、重复性0.2%及不到200毫秒的控制响应时间，确保过程液体正常工作。

运行状况

	ACU10L 液体流量计	ACU10L 液体流量控制器
工作温度	+10 至 +50 ℃	
最大工作压力	1 MPa	
对安装方式/方向的要求	无阀	>1L/min量程，阀门须垂直安装
阀门等级	阀门常闭	
防护等级	IP40	
材质	不锈钢	

信　号

	ACU10L 液体流量计	ACU10L 液体流量控制器
单色LCD 显示屏	同时显示流量、设定	
数字输出信号	RS-485/232,MODBUS协议	
模拟输入信号	0-5 Vdc / 4-20 mA	
模拟输出信号	0-5 Vdc / 4-20 mA	
电气连接	DB15	
供电电压	±15VDC，24VDC	
供电电流	0.750 Amp	

规　格

	ACU10L 液体流量计	ACU10L 液体流量控制器
量程范围	低量程：0~（2SCCM...1SLM） 中量程：0~（1SLM...5SLM） 大量程：0~（5SLM...20SLM）	
精度（调零后标准条件下）	± 1% F.S	
重复性	± 0.2% F.S	
零点漂移&满量程漂移	0.02% F.S/ ℃/Atm	
量程可调比	100:1	50:1
最大可测流量	100% F.S (可控制)	
典型响应时间	200 毫秒(可调整)	

产品选型

ACU10L- L C M N 020C A1 B1 5 8 V B

系列号

量程范围

L	低量程
M	中量程
B	大量程

产品类型

C	流量控制器
M	流量计

显示状况

N	不带液晶显示
X	带液晶显示

耐压范围

M	1MPa

流量范围

002C	2 SCCM	低量程
005C	5 SCCM	低量程
010C	10 SCCM	低量程
020C	20 SCCM	低量程
050C	50 SCCM	低量程
100C	100 SCCM	低量程
200C	200 SCCM	低量程
300C	300 SCCM	低量程
500C	500 SCCM	低量程
001L	1 SLM	低量程
002L	2 SLM	中量程
003L	3 SLM	中量程
005L	5 SLM	中量程
010L	10 SLM	大量程
020L	20 SLM	大量程
000L	用户指定	大量程

输入信号

A1	0~5VDC
A2	4~20mA
A3	1~5VDC

输出信号

B1	0~5VDC
B2	4~20mA
B3	1~5VDC

供电电压

5	±15VDC
4	24VDC

通讯方式

8	RS485
2	RS232

密封材质

P	全氟醚
V	氟橡胶
N	丁腈橡胶
E	三元乙丙
Y	其他

使用接头

A	φ3
B	φ6
C	φ8
D	φ10
E	φ12
F	1/8″
G	1/4″
L	法兰连接
Y	其他与厂家联系

产品尺寸

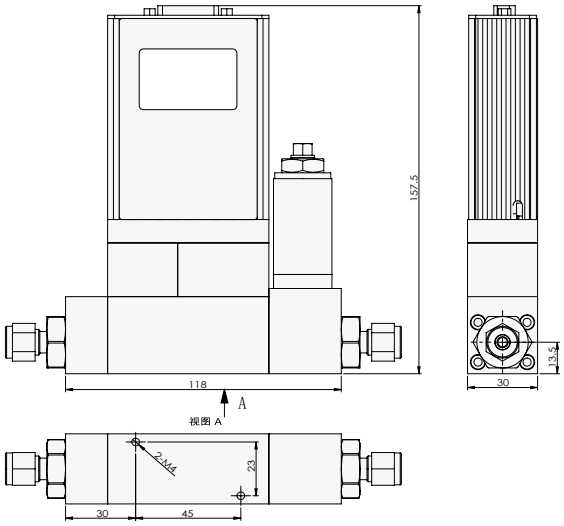

ACU10L-LC 质量流量控制器（低量程）

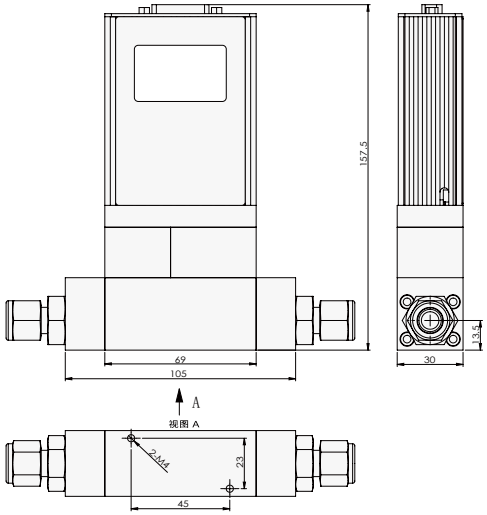

ACU10L-LC 质量流量计（低量程）

产品尺寸

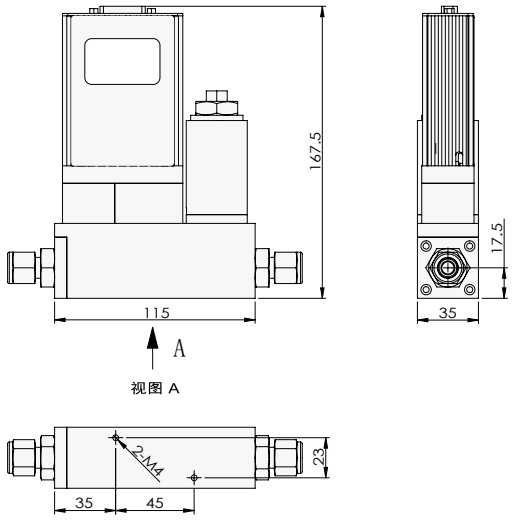

ACU10L-MC 质量流量控制器（中量程）

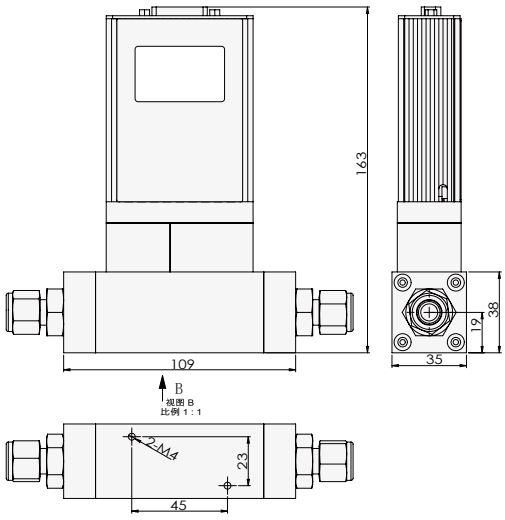

ACU10L-MM 质量流量计（中量程）

产品尺寸

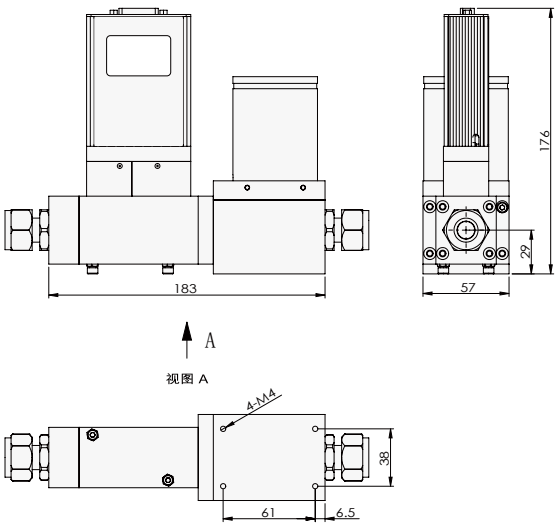

ACU10L-BC 质量流量控制器（大量程）

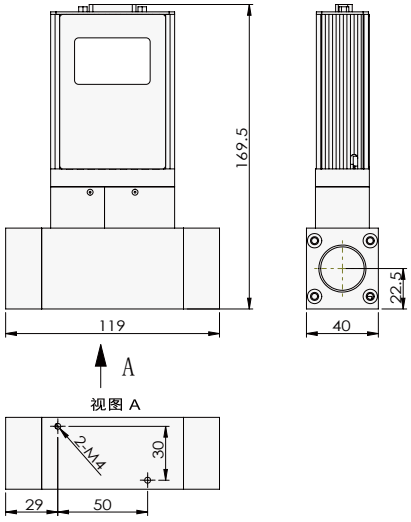

ACU10L-BM 质量流量计（大量程）

北京精量科技有限公司

北京市朝阳区望京东路8号锐创国际B座1523室

400-005-7868
010-68108757
www.accu-flow.com.cn